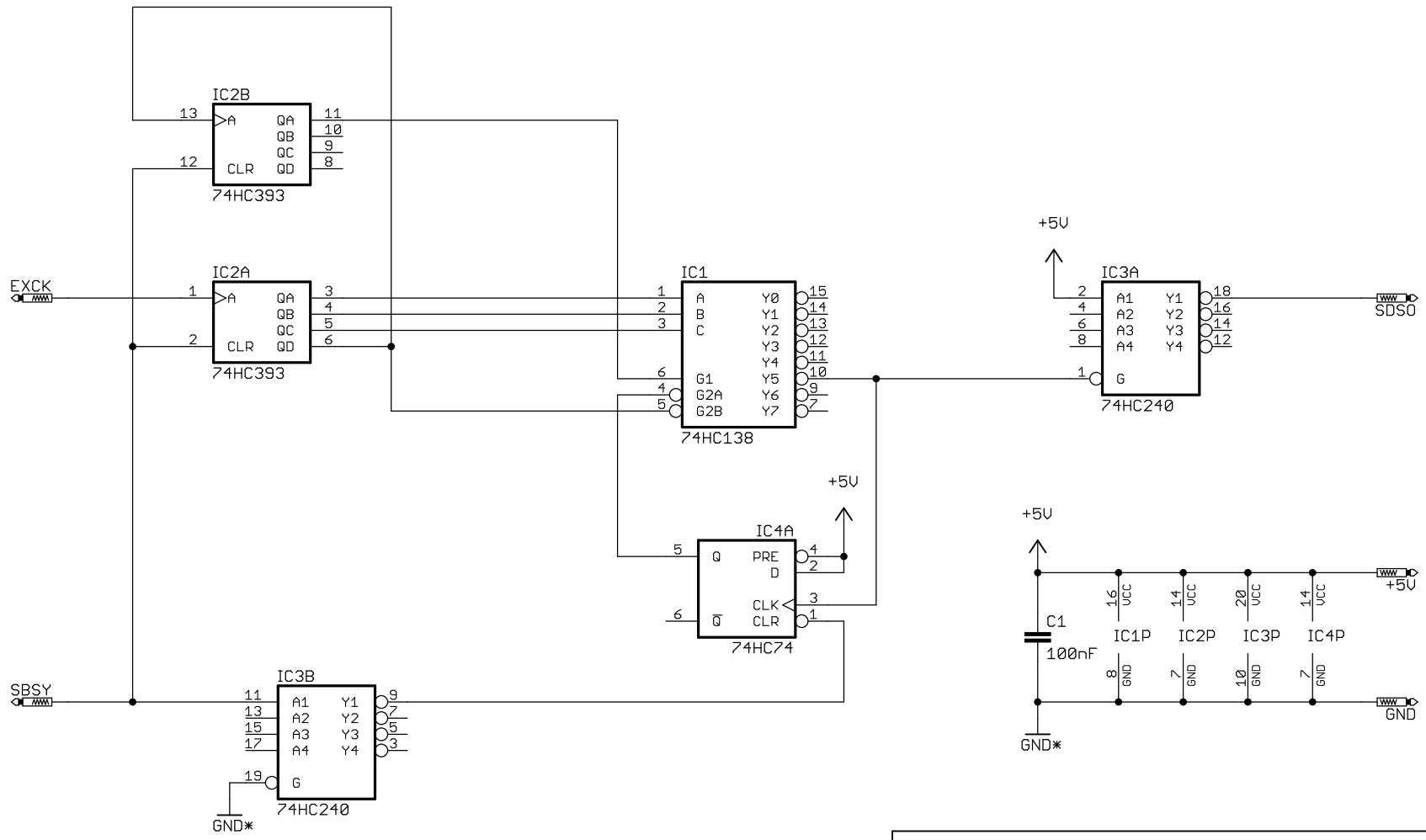

Stereoplay 9/92, Seite 92-93

TITLE: Copybitkiller

Document Number:
Peter Storck

REV:

Date: 26.04.2005 14:40:52

Sheet: 1/1